OKAP
Instrukcja obsługi

HNT 62210 B
HNT 62340 B

Proszę najpierw przeczytać tę instrukcję obsługi!

Drodzy Klienci,

Dziękujemy za wybór wyrobu marki Beko. Mamy nadzieję, że wyrób ten, wyprodukowany przy użyciu wysokiej jakości najnowszej technologii, okaże się w najwyższym stopniu zadowalający. Przed użyciem urządzenia należy uważnie przeczytać całą instrukcję obsługi oraz towarzyszące jej dokumenty i zachować ją do wglądu na przyszłość. Przekazując wyrób innemu użytkownikowi, proszę oddać mu również niniejszą instrukcję. Proszę przestrzegać wszystkich ostrzeżeń i informacji z tej instrukcji obsługi.

Proszę pamiętać, że instrukcja ta odnosi się także do kilku innych modeli. Różnice pomiędzy nimi są wyraźnie opisane w tej instrukcji.

Znaczenie symboli

W niniejszej instrukcji stosuje się następujące symbole:

	Ważne informacje i przydatne wskazówki dotyczące użytkowania.
	OSTRZEŻENIE: Ostrzeżenia dotyczące sytuacji zagrażających bezpieczeństwu, życiu i mieniu.
	Ostrzeżenie przed porażeniem prądem.
	Ostrzeżenie przed gorącymi powierzchniami.

Urządzenie zostało wyprodukowane w nowoczesnych, bezpiecznych dla środowiska zakładach bez wpływu na przyrodę.

Urządzenie jest zgodne z dyrektywą WEEE.

Nie zawiera bifenyli polichlorowanych (PCB).

SPIS TREŚCI

1 Ważne instrukcje dotyczące bezpieczeńs twa i ochrony środowiska naturalnego 4

1.1 Bezpieczeństwo: Zasady ogólne 4
1.1.1 Bezpieczeństwo: Elektryczność 4
1.1.2 Bezpieczeństwo: Wyrób 5
1.1.3 Bezpieczeństwo: Dzieci 6
1.2 Przeznaczenie 7
1.3 Zgodność z dyrektywą WEEE i pozbywanie się zużytych wyrobów5 7
1.4 Informacje o opakowaniu 7
1.5 Położenie okapu 8

2 Rysunki techniczne 9

2.1 Opis ogólny 9

3 Instalacja okapu 10

3.1 Wiercenie otworów na wieszaki 10
3.2 Funkcje okapu 11
3.3. Użytkowanie z przewodem kominowym 11

4 Użytkowanie z filtrem węglowym lub bez niego 12

4.1 Funkcje okapu 12
4.2 Filtr z węglem aktywnym 12
4.3 Użytkowanie z filtrem węglowym 12
4.4 Wymiana filtru z węglem aktywnym 12
4.5 Odpowiednia wentylacja 12

5 Obchodzenia się z okapem 13

5.1 Przełącznik kołyskowy Spd (HNT 62210 B) . 13
5.2 Spd Djt Anahtar (HNT 62340 B) 13
5.3 Elektroniczne, cyfrowe sterowanie 3-poziomowe 13
5.4 Użytkowanie energooszczędne: 14
5.5 Obchodzenie się z okapem. 14

6 Czyszczenie i konserwacja 15

6.1 Konserwacja 15
6.2 Wymiana halogenowej lampki LED 15
6.3 Rozwiązywanie problemów 15

01M-8850083200-2815-01
01M-8850093200-2815-01

1 Ważne instrukcje dotyczące bezpieczeńs twa i ochrony środowiska naturalnego

Rozdział ten zawiera instrukcje zachowania bezpieczeństwa, które pomogą chronić się przed zagrożeniem obrażeniami ciała lub szkodami w mieniu. Nieprzestrzeganie tych instrukcji unieważnia udzieloną gwarancję.

1.1 Bezpieczeństwo: Zasady ogólne

- Wszystkie prace montażowe i naprawy należy powierzać Autoryzowanemu Agentowi Serwisowemu. Producent nie odpowiada za szkody, które mogą być spowodowane przez osoby nieupoważnione.
- Urządzenie to nie jest przeznaczone do użytku przez osoby (w tym dzieci) o ograniczonej sprawności fizycznej, czuciowej i psychicznej, niedoświadczone i nieumiejętne. Należy zawsze uważać na dzieci, aby nie bawiły się tym urządzeniem.

1.1.1 Bezpieczeństwo: Elektryczność

- Zawsze odłączaj okap od sieci na czas montażu, konserwacji, czyszczenia i napraw.
- Jeśli przewód zasilający jest uszkodzony, jego wymianę należy powierzyć osobie o uznanych przez producenta kwalifikacjach, personelowi serwisu posprzedażnego lub podobnego (najlepiej elektrykowi) lub osobie wskazanej przez importera.
- Napięcie zasilania 220 do 240 woltów.
- W razie awarii okapu nie należy go używać dopóki nie zostanie naprawiony przez Autoryzowanego Agenta Serwisowego. Zagrożenie porażeniem prądem elektrycznym!
- Nie prowadź przewodu zasilającego w pobliżu kuchenki. Grozi to pożarem od przewodu zasilającego, bo jego izolacja łatwo się topi.
- Nie wkładaj wtyczki przewodu zasilającego do gniazdka przed ukończeniem montażu okapu.
- Najlepiej działają przewody zewnętrzny nie dłuższe niż 4 m. Może skręcać pod kątem prostym nie więcej niż 2 razy, a jego średnica musi być co najmniej Ø120 mm.
- Przed każdą interwencją wewnątrz okapu wyjmuj wtyczkę z gniazdka.

1 Ważne instrukcje dotyczące bezpieczeńs twa i ochrony środowiska naturalnego

- Używaj okapu tylko, jeśli przyłączony jest do gniazdka z uziemieniem.

1.1.2 Bezpieczeństwo: Wyrób

- Wylot okapu można przyłączyć do przewodu kominowego rurą o średnicy 120 mm lub 150 mm.
- Nie wolno przyłączać się do przewodów kominowych połączonych z kuchenkami, szybów wylotowych, ani przewodów kominowych, w których palą się płomienie. Przestrzegaj urzędowych zasad zrzutu powietrza wylotowego.
- Pomiędzy dolną powierzchnią okapu a górną powierzchnią kuchenki/ piecyka powinien być odstęp co najmniej 50 cm od kuchenki gazowej i 45 cm od kuchenki elektrycznej.
- Nie używaj okapu bez filtrów aluminiowych i nie wyjmuj ich, gdy okap działa.
- Nie dotykaj lamp okapu, jeśli paliły się przez dłuższy czas. Można poparzyć dłonie taką gorącą lampą.
- Wystrzegaj się obfitych płomieni pod okapem. Grozi to zapaleniem się cząstek na filtrze oleju, co może spowodować pożar.
- Kuchenkę włączaj dopiero po postawieniu na niej garnków lub patelni. W przeciwnym razie niektóre części okapu mogą się odkształcać w miarę nagrzewania się.
- Wyłączaj kuchenkę zanim zdejmiesz z niej garnki i patelnie.
- Wystrzegaj się materiałów łatwopalnych pod okapem.
- Podczas smażenia potraw może się zapalić olej. Dlatego należy uważać na tkaniny i zasłony.
- Nie wolno pozostawiać kuchenki bez nadzoru, gdy smażą się na niej potrawy, bo grozi to zapaleniem się oleju i pożarem.
- Jeśli nie czyści się okapu z określoną częstotliwością, podnosi to zagrożenie pożarem.
- Podczas czyszczenia okapu zachowaj szczególną ostrożność i noś rękawice.
- Zalecamy uruchamianie okapu na kilka minut przed rozpoczęciem gotowania, aby nabrał mocy ssania. Dzięki temu, gdy zaczną się opary, ssanie będzie ciągłe i stabilne.

1 Ważne instrukcje dotyczące bezpieczeńs twa i ochrony środowiska naturalnego

- Nie wyłączaj okapu przez 15 minut po zakończeniu gotowania lub smażenia, aby usunąć z kuchni zapach oparów gotowania.
- Gdy okap działa, zwłaszcza jeśli działa nad kuchenką gazowa, upewnij się, że pomieszczenie to jest wentylowane czystym powietrzem.
- Zwróć uwagę, aby nie przyłączać okapu do przewodów kominowych używanych przez urządzenia nieelektryczne. (Np.: przewód spalinowy grzejnika).
- Właściwa praca okapu równocześnie z innym urządzeniem, które wymaga powietrza, możliwa jest tylko przy niskim ciśnieniu 4 Pa (0,04 mbar), przy którym unika się zwrotnego wchłaniania gazu. Można to osiągnąć tylko przy dopływie powietrza przez nieosłonięte otwory (drzwi, okna, otwory wentylacyjne lub innych środki techniczne).

  Zwracaj szczególną uwagę na zapewnienie wystarczającego przepływu powietrza. Do tego celu nie wystarczy przewód kominowy, którym dopływa/ odpływa powietrze.

1.1.3 Bezpieczeństwo: Dzieci

- Materiały opakowaniowe są niebezpieczne dla dzieci. Należy trzymać je w bezpiecznym miejscu, poza zasięgiem dzieci.
- Urządzenie elektryczne są niebezpieczne dla dzieci. Trzymaj dzieci z dala od tego okapu. Nie pozwalaj dzieciom bawić się nim.
- Urządzenia tego mogą używać dzieci w wieku 8 lat lub starsze oraz osoby niepełnosprawne fizycznie, sensorycznie lub umysłowo, lub nieumiejętne i niedoświadczone, pod warunkiem, że ktoś nadzoruje ich użytkowanie pod względem bezpieczeństwa, lub zostały odpowiednio poinstruowane i zdają sobie sprawę z zagrożeń przy jego użytkowaniu. Dzieci nie powinny bawić się tym urządzeniem.
- **OSTRZEŻENIE:** Jeśli jest to okap nad kuchnią, jego wystające części mogą się nagrzewać.

1 Ważne instrukcje dotyczące bezpieczeńs twa i ochrony środowiska naturalnego

1.2 Przeznaczenie

- Urządzenie to przeznaczone jest do użytku domowego. Nie nadaje się do zastosowań komercyjnych i nie należy go używać niezgodnie z przeznaczeniem.
- Producent nie ponosi odpowiedzialności za szkody spowodowane niewłaściwym użytkowaniem lub transportem.
- Okres używalności tego okapu wynosi 10 lat. Jest to okres, w którym do nabycia będą części zamienne do utrzymania prawidłowego działania okapu.
- **OSTRZEŻENIE:** Zaniedbanie przykręcenia śrub zgodnie ze wskazaniami w tej instrukcji może zagrażać porażeniem elektrycznych.

1.3 Zgodność z dyrektywą WEEE i pozbywanie się zużytych wyrobów5

Wyrób ten zgodny jest z dyrektywą WEEE Unii Europejskiej (2012/19/UE). Wyrób ten oznaczony jest symbolem klasyfikacyjnym dla zużytego sprzętu elektrycznego i elektronicznego (WEEE).

Wyrób ten wykonano z części i materiałów wysokiej jakości, które mogą być odzyskane i użyte jako surowce wtórne. Po zakończeniu użytkowania nie należy pozbywać się go razem z innymi odpadkami domowymi. Należy przekazać go do punktu zbiórki urządzeń elektrycznych i elektronicznych na surowce wtórne. Gdzie jest najbliższy taki punkt zbiórki można dowiedzieć się od władz miejscowych.

Zgodność z dyrektywą RoHS:

Wyrób ten jest zgodny z dyrektywą RoHS Unii Europejskiej (2011 /65 / UE). Nie zawiera wskazanych w tej dyrektywie materiałów szkodliwych i zakazanych.

1.4 Informacje o opakowaniu

Opakowanie tego wyrobu wykonano z materiałów nadających się do recyklingu, zgodnie z naszym ustawodawstwem krajowym.. Nie wyrzucaj materiałów opakowaniowych do śmieci wraz z innymi odpadkami domowymi. Oddaj je w jednym z wyznaczonych przez władze lokalne punktów zbiórki materiałów opakowaniowych.

1.5 Położenie okapu

Montaż okapu pod szafką kuchenną. Przy montażu okapu trzeba pozostawić co najmniej 65 cm prześwitu pomiędzy okapem a kuchenką elektryczną lub 75cm ponad kuchenką na gaz lub inne paliwa.

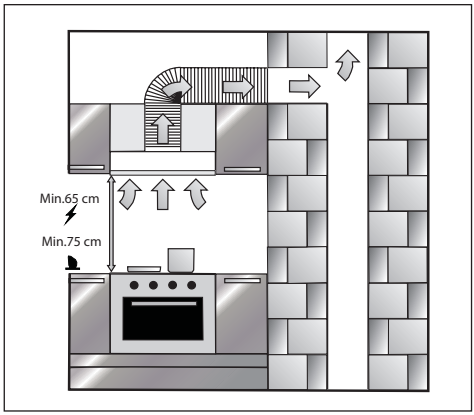

2 Rysunki techniczne

2.1 Opis ogólny

1- Ön Panel
2- Anahtar
3- Filtre
4- Aydınlatma

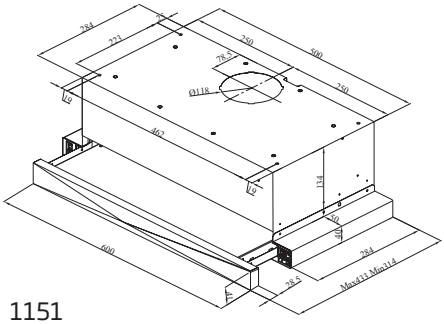

1151

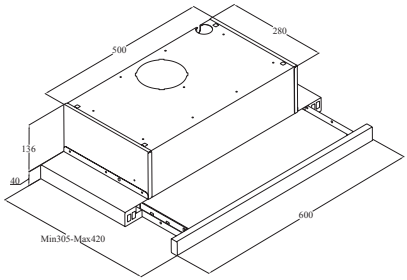

1190_60 cm

1 Panel przedni
2 Przełącznik
3 Filtr
4 Oświetlenie

3 Instalacja okapu

Niniejsza instrukcja instalacji obejmuje wszystkie modele wskazane na stronie tytułowej.

3.1 Wiercenie otworów na wieszaki

Wywierć otwory wskazane na szablonie instalacji jako A, B, C, D, stosując wiertło Ø4 mm. **Rys. 2**

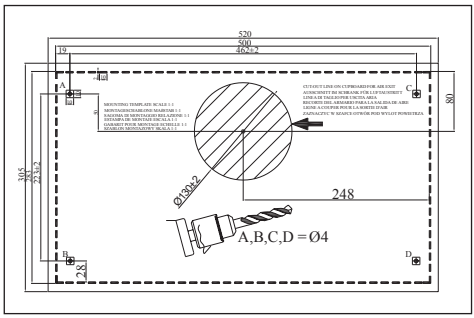

Rys. 2

Użyj dostarczonych śrub 4 x 40 do przymocowania okapu do szafki w otworach A, B, C, D. Gdy zestaw suwaka się porusza, panel przedni nie powinien drapać drzwi szafki. **Rys. 3**

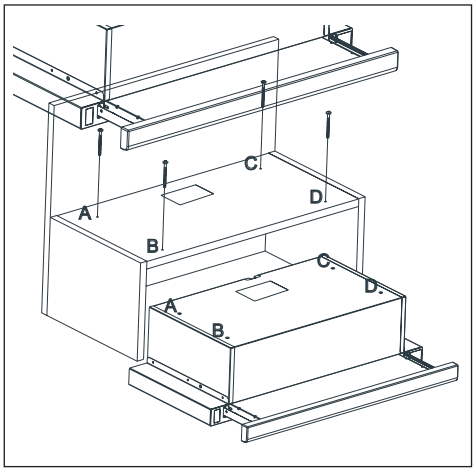

Rys. 3

Dostarczony wraz z okapem plastikowy przewód do odprowadzania spalin załóż na wylot okapu. Obróć plastikowy przewód spalinowy w kierunku zgodnym z ruchem wskazówek zegara. **Rys. 4**

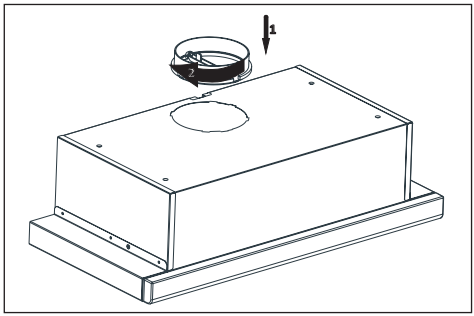

Rys. 4

Na plastikowy przewód spalinowy załóż aluminiowy przewód spalinowy. Włóż drugi koniec tego przewodu w otwór odprowadzania spalin. **Rys. 5**

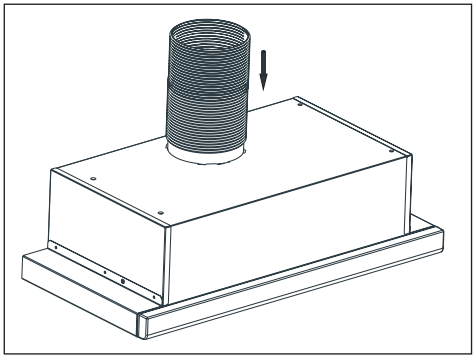

Rys. 5

3 Instalacja okapu

OSTRZEŻENIE: Ponieważ łuki i kolanka w aluminiowym przewodzie spalinowym osłabiają ciąg powietrza, należy ich w miarę możliwości unikać.

3.2 Funkcje okapu

Okapu można używać w kuchni z przewodem kominowym i bez niego.

3.3. Użytkowanie z przewodem kominowym

Przy użytkowaniu z odprowadzeniem spalin do przewodu kominowego okap musi być połączony z przewodem, którym będzie się odprowadzać powietrze na zewnątrz. Aby uzyskać najlepszą wydajność okapu, upewnij się, że przewód łączący z kominem biegnie najkrótszą drogą. Okap ten jest fabrycznie przystosowany do użytkowania przy połączeniu z przewodem kominowym.

OSTRZEŻENIE: Wylotu okapu nie wolno przyłączać do kanałów powietrznych, które odprowadzają jakiś inny dym.

4 Użytkowanie z filtrem węglowym lub bez niego

4.1 Funkcje okapu

Okapu można używać w kuchni z przewodem kominowym i bez niego.

4.2 Filtr z węglem aktywnym

Filtra z węglem aktywnym należy używać do filtrowania i odprowadzania powietrza z powrotem do wnętrza w środowiskach pozbawionych spalin. Węgiel aktywny dostarcza serwis lub sprzedawca.

4.3 Użytkowanie z filtrem węglowym

Okap ten może być używany z filtrem węglowym.

Ponieważ filtr węglowy jest używany w kuchni, która nie ma wylotu spalin, należy go wymieniać na nowy co 3 lub 5 miesięcy, w zależności od stopnia zużycia. Filtra węglowego myć nie należy. W każdym przypadku okap należy wyposażyć w filtry olejowe, niezależnie od tego, czy używa się filtru węglowego, czy nie. Nie używaj urządzenia bez filtra.

4.4 Wymiana filtru z węglem aktywnym

Przed wymianą filtra węglowego wyłącz urządzenie. Aby założyć filtr węglowy, wyrównaj skosy na obudowie silnika, a następnie obróć ją w kierunku ruchu wskazówek. Aby wyjąć filtr, obróć ją w przeciwnym kierunku.

OSTRZEŻENIE: Filtry aluminiowe można czyścić w zmywarce do naczyń. Po kilku zmywaniach filtry aluminiowe mogą zmienić kolor. Jest to normalne i nie wymaga wymiany filtrów.

4.5 Odpowiednia wentylacja

Aby odpowiednio wentylować kuchnię, należy zamknąć w niej prowadzące na zewnątrz okna. Aby wzbudzić przepływ powietrza, należy używać okapu równocześnie z kuchenką. Przyczyni się to do zwiększenia ciągu.

Po zakończeniu gotowania, pozostawiaj okap czynny przez chwilę, aby usunąć pozostałe zapachy i opary.

Trzeba zachować ostrożność, gdy okapu używa się wraz z urządzeniami, w których wykorzystuje się powietrze i paliwo (np. grzejniki, podgrzewacze wody, które działają na gaz, olej napędowy, węgiel lub drewno). A to dlatego, że może to osłabić spalanie, ponieważ okap odprowadza powietrze do wnętrza pomieszczenia.

Nie dotyczy to okapów użytkowanych bez połączenia z przewodem kominowym.

5 Obchodzenia się z okapem

Do nastawiania ciągu służy wielopozycyjny przełącznik na okapie. Aby uzyskać najlepszą wydajność odprowadzania uporczywych woni i oparów, zalecamy ustawienie szybkiego ciągu. Silnik rusza po otwarciu zestawu suwaka i zatrzymuje się po jego zamknięciu (jest to opcjonalne).

Ciąg w okapie należy uruchamiać na kilka minut przed rozpoczęciem gotowania i utrzymywać do czasu, aż do usunięcia z kuchni wszystkich zapachów i oparów.

5.1 Przełącznik kołyskowy Spd (HNT 62210 B)

Przycisk lampki

Aby włączyć lampkę okapu przełącz przełącznik w położenie lampki. Aby włączyć lampkę, należy przeciągnąć zestaw suwaka.

Przełącznik prędkości 1. i 2.

Aby okap pracował z prędkością 1., ustaw przełącznik w pozycji górnej, a z prędkością 2. w pozycji dolnej.

3. Przełącznik prędkości

Aby okap pracował z prędkością 3., ustaw przełącznik w pozycji w dolnej.

5.2 Spd Djt Anahtar (HNT 62340 B)

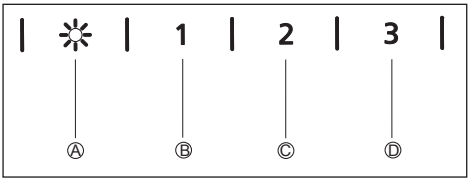

Şekil 6

(A): Wył./zał. oświetlenia

(B): 1. poziom

(C): 2. poziom

(D): 3. poziom

5.3 Elektroniczne, cyfrowe sterowanie 3-poziomowe

(A) Wył./zał. oświetlenia: Za naciśnięciem tego przycisku oświetla się kuchenkę.

(B) przycisk: Za naciśnięciem tego przycisku uruchamia się okap z prędkością na poziomie 1.

Po ponownym naciśnięciu tego przycisku, aby wyłączyć okap, wskaźnik poziomu prędkości zniknie z wyświetlacza.

(C) przycisk: Za naciśnięciem tego przycisku uruchamia się okap z prędkością na poziomie 2.

Po ponownym naciśnięciu tego przycisku, aby wyłączyć okap, wskaźnik poziomu prędkości zniknie z wyświetlacza.

(D) przycisk: Za naciśnięciem tego przycisku uruchamia się okap z prędkością na poziomie 3.

Po ponownym naciśnięciu tego przycisku, aby wyłączyć okap, wskaźnik poziomu prędkości zniknie z wyświetlacza.

Auto-stop za 15 min.:

Urządzenie to wyposażone jest w funkcję Auto-Stop, która umożliwia mu wentylację pomieszczenia przez dodatkowy czas w celu usunięcia z kuchni nieprzyjemnego zapachu i oparów po ukończeniu gotowania. Urządzenie to zatrzyma się automatycznie po upływie określonego czasu.

Aby załączyć funkcję Auto-stop, naciśnij jeden z klawiszy poziomu prędkości (B, C, D) i przytrzymaj ponad 2 sekundy. Uruchomi się 15-minutowy zegar.

Jeśli naciśnie się ten sam przycisk poziomu prędkość przy załączonej funkcji Auto -stop, funkcja zostanie wyłączona, a urządzenie zatrzyma się.

Jeśli wybierze się inny poziom prędkości, funkcja ta zostanie wyłączona.

Jeśli chcesz, aby okap wyłączał się automatycznie, musisz ponownie załączyć funkcję Auto-stop.

Okresowe czyszczenie filtrów metalowych:

Filtry trzeba czyścić co ok. 60 godzin pracy, lub 4 tygodnie, w zależności od częstotliwości używania.

5.4 Użytkowanie energooszczędne:

- Podczas pracy okapu, aby uniknąć niepotrzebnego zużycia energii. reguluj poziom prędkości.
- Stosuj niskie prędkości w normalnych warunkach (1-2), a wysokie (3), kiedy zapach i opary się nasilają.
- Lampy na okapie służą do oświetlenia kuchenki.
- Wykorzystywanie ich do oświetlenia otoczenia / kuchni powoduje niepotrzebne zużycie energii oraz niedostateczne oświetlenie.

5.5 Obchodzenie się z okapem.

- Okap wyposażony jest w silnik z różnymi ustawieniami prędkości.
- Aby uzyskać lepsze wyniki zalecamy stosować niskie prędkości w warunkach normalnych, a wysokich gdy zapach i opary się nasilają.
- Okap można uruchomić naciskając odpowiedni przycisk poziomu prędkości. (B,C,D)
- Można oświetlić kuchenkę naciskając przycisk oświetlenia. (B):

6 Czyszczenie i konserwacja

6.1 Konserwacja

- Przed jakąkolwiek konserwacją i czyszczeniem a należy wyjąc wtyczkę okapu z gniazdka elektrycznego.
- Aluminiowy wkład filtracyjny zbiera cząstki pyłu i oleju z powietrza.
- Myj filtr metalowy raz w miesiącu ciepłą wodą i mydłem lub w zmywarce, jeśli to możliwe (60 stopni).
- Naciśnij zaczep sprężyny na końcu, aby wyjąć aluminiowy wkład filtracyjny. Po oczyszczeniu, a przed założeniem go, trzeba odczekać aż dobrze wyschnie.
- Zewnętrzną powierzchnię okapu należy przetrzeć do czysta szmatką zwilżoną wodą z mydłem lub alkoholem.
- Nie dopuszczaj, aby części elektroniczne stykały się z wodą lub podobnymi substancjami.
- Dostępne na rynku środki do czyszczenia i konserwacji stali nierdzewnej przedłużą trwałość okapu.

OSTRZEŻENIE: Filtry aluminiowe można myć w zmywarce do naczyń. Filtry aluminiowe mogą zmienić kolor po kilku zmywaniach. Jest to normalne i nie wymaga wymiany filtrów.

6.2 Wymiana halogenowej lampki LED

Aby wymienić lampki LED, naciśnij tylną część uchwytu lampki w dół i wyciągnij lampkę w kierunku do dołu i lekko obrócić w kierunku przeciwnym do ruchu wskazówek zegara, aby ją wyjąć.

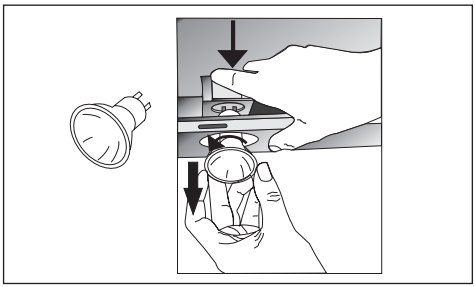

6.3 Rozwiązywanie problemów

Zanim wezwiesz serwis:

Upewnij się, że wtyczka okapu jest włączona do gniazdka elektrycznego i nie przepalił się/ nie wyłączył bezpiecznik instalacji elektrycznej. Nie próbuj robić niczego, co mogłoby uszkodzić okap. Przed skontaktowaniem się z serwisem należy sprawdzić okap według Tabeli 1. Jeśli problem nie ustąpił, skontaktuj się ze sprzedawcą lub autoryzowanym serwisem.

6 Czyszczenie i konserwacja

	Sprawdź podłączenie do zasilania. Napięcie w sieci powinno wynosić 220–240 V, urządzenie powinno być podłączone do uziemionego gniazdka.	**Sprawdź przełącznik silnika.** (Powinien być w pozycji On (Wł.))	**Sprawdź przełącznik lampki.** (Powinien być w pozycji On (Wł.))	**Sprawdź filtr aluminiowy.** (W normalnych okolicznościach kasetę aluminiową należy myć raz w miesiącu.)	**Sprawdź lampki.** (Lampki powinny być w dobrym stanie).	**Sprawdź wylot powietrza przewodu kominowego.** (Wylot spalin musi być otwarty.)	**Sprawdź filtr węglowy.** (W urządzeniach z filtrem węglowym w normalnych okolicznościach należy wymieniać go co kwartał.)
Okap nie działa.	✔	✔					
Oświetlenie nie działa.	✔		✔		✔		
Ciąg powietrza w okapie jest słaby.				✔		✔	✔
Spaliny nie są odprowadzanie (bez przyłączenia do przewodu kominowego)				✔			✔